Bilz Vibration Technology AG
Böblinger Straße 25
D-71229 Leonberg
info@bilz.ag | www.bilz.ag

NIVELLIERELEMENT
TYP BNSHA 70/30

Art.-Nr.: 12-0017

Rundes Nivellierelement, mit anschraubbarer Bodenbefestigung

Speziell entwickelt für die Lagerung von Spritzgussmaschinen, Pressen, Stanzen usw. Sehr hohe horizontale Stabilität über den gesamten Nivellierbereich. Die bodenseitige Befestigung dient nicht als Kippsicherung.
Gute Beständigkeit gegen die meisten handelsüblichen Kühl- und Schmierstoffe, Brenn- und Kraftstoffe, sowie Reinigungsmittel.

EIGENSCHAFTEN

Technische Daten	
Belastung	2.400 N
Nivellierbereich	+6 mm
Gewicht, inkl. Nivellierschraube	1,5 - 1,6 kg
Material	EN-GJL-250 / EN-GJL-500
Farbe	RAL 7037, staubgrau
Temperaturbereich	-20°C bis +80°C

* Gewicht variiert, je nach Schraubenlänge

Abmessungen	
Durchmesser [D]	80 mm
Höhen [H1] / [H2]	39 / 45 mm
Gewinde [G]	M10x1,25 mm
Schlüsselweiten [SW1] / [SW2]	8 / 17 mm
Bodenplatte [L] x [B]	125 x 75 mm
Bodenplatte [d]	5 mm
Bodenplatte [F]	15 mm x 45°

Isolierplatte	
Typ-Platte	B30
Plattendicke	18 mm
Härte in Shore A	60 ±5

NIVELLIERSCHRAUBEN

SCHRAUBENLÄNGEN

	Artikelnummern
80 mm	19-0276
100 mm	19-0283
125 mm	19-0284

Inkl. 1 x Mutter DIN 934 und 1 x Unterlegscheibe DIN 125

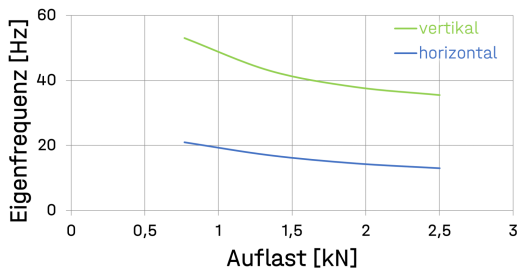

EXEMPLARISCHE DARSTELLUNG

MASSSKIZZE

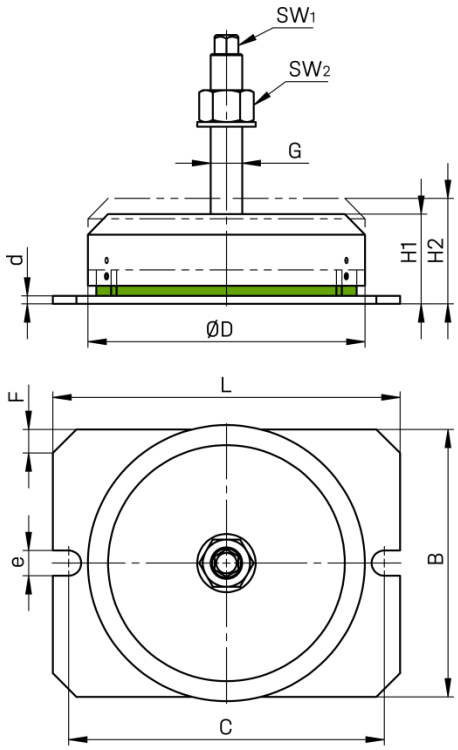

Einbaubeispiel

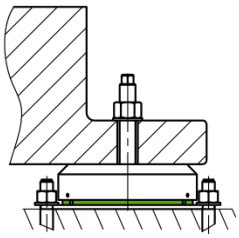

©2022 Bilz Vibration Technology AG
Vorstand: Marco Bilz
Vorsitzender d. Aufsichtsrats: Carsten Wagner
HRB 253352 Registergericht Stuttgart
UST-ID: DE145 997 348